Benzinrasenmäher 448H/HV

Art. Nr.: 26096, 26106

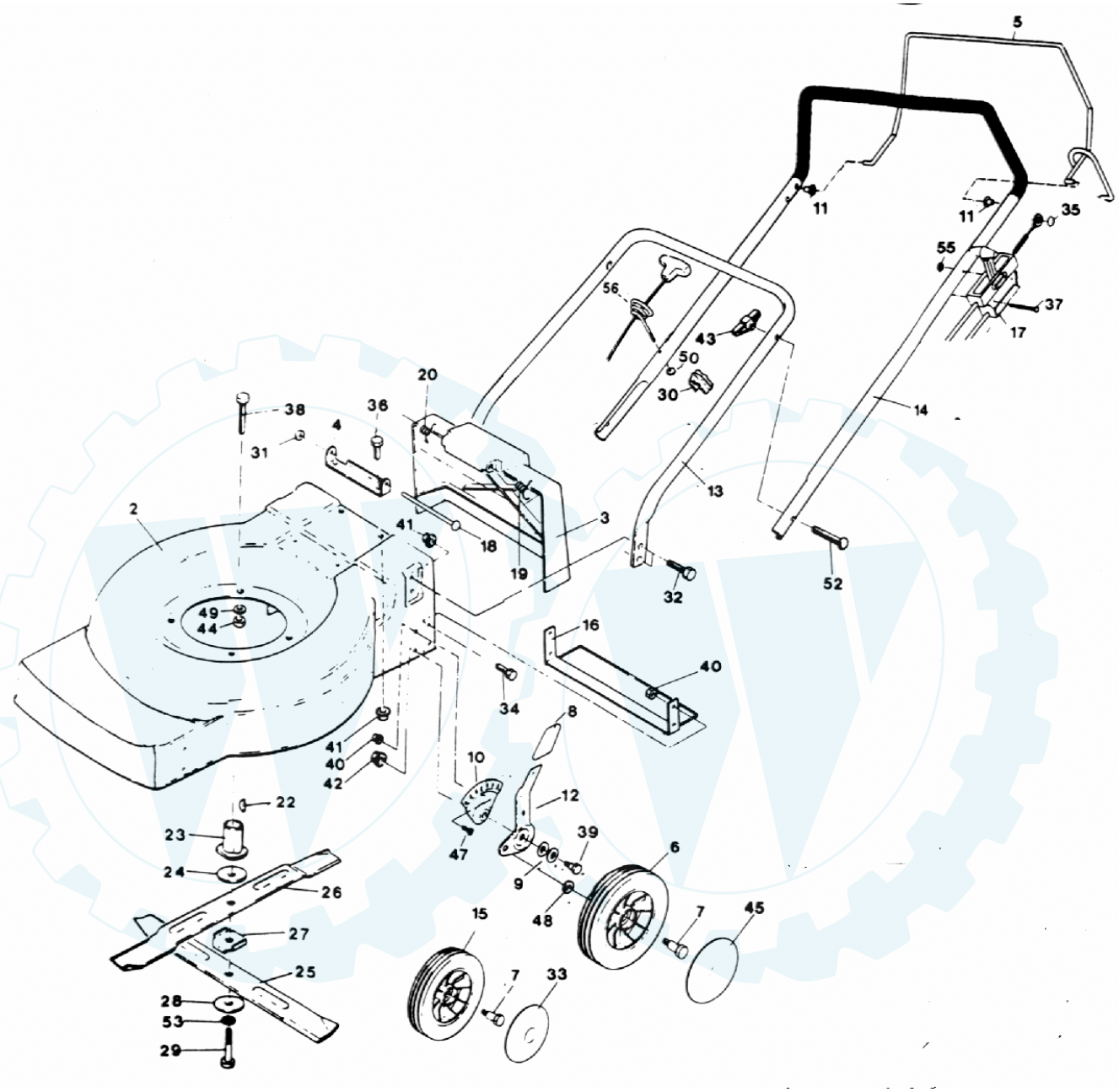

Benzinrasenmäher 448H/HV

Art. Nr.: 26096, 26106

Art.Nr. 26106, 29096 Modell 448 H HV			
Bild	**Teile-Nr.**	**Bezeichnung**	**St.**
	75350	Motor Tecumseh Centura 40 S	
2	75290	Gehäuse 48 H B. EI 99	1
3	72050	Klappe-Sicherheit 48H	1
4	60410	Winkel-Halte-Fangvorrichtung	1
5	72930	Schaltbügel Br. 48 Ergo	1
6	70230	Rad 180 mm GL RAM 180-88	2
7	16060	Radbolzen HV	4
8	72090	HV-Klappe Griffteil re. + li. ER/93	4
9	72110	Tellerfeder 25x12,2x0,9	8
10	72060	HV-Blatt ER/93	4
11	73100	Bundbuchse Br. Griff - O	2
12	72070	HV-Griffteil re. ER/93	2
12	72080	HV-Griffteil li. ER/93	2
13	60190	Griffunterteil 48/85	1
14	74760	Griffoberteil 48m. Br. Ergo	1
15	70840	Rad 150 mm GL	2
16	60520	Stabilisierungsblech 48	1
17	72890	Seilzug-Motorbremse T.m. Bowdenzug	1
18	60510	Achse-Sicherheitsklappe	1
19	60450	Feder Schenkel links	1
20	60490	Feder Schenkel rechts	1
22	13890	Federkeil Asp.	1
23	17630	Messerflansch Asp. 4 Tk.W.82	1
24	65590	Scheibe-Reib-Messer	1
25	19870	Messerbalken 48 H B 85	1
26	19880	Messerbalken 48 S B R 85	1
27	60440	Sicherungsblech Messer RM	1
28	65660	Beilagscheibe Messer	1
29	17660	Messerschraube 2 1/2 Zoll	1
30	62410	Kabelklemme	1
31	60570	Krallenklemmscheibe-Achse Sicherheitskl.	1
32	13570	Sechskantschraube 8x16	4
33	68840	Zierkappe Rad 150	2
34	18500	Sechskantschraube 6x12	4
35	17070	Krallenklemmscheibe A8	1
36	17650	Sechskantschraube 8x12	2
37	12270	Sechskantschraube 5x40	2
38	13550	Sechskantschraube 8x30	3
39	72100	HV-Bolzen ER/93	4
40	62780	Mutter-Sperrzahn M6	8
41	62770	Mutter-Sperrzahn M8	6
42	65620	Mutter-Sperrzahn M10	4
43	62730	Flügelmutter M8	2
44	13360	Mutter selbstsichernd M8	3
45	72320	Zierkappe Rad 180 mm	2
47	10420	Senkschraube 6x12	4
48	13250	Beilagscheibe A10	4
49	13100	Beilagscheibe A 8	3
50	13370	Mutter M 6	1
52	75070	Flachrundschraube 8x45	2
53	13280	Zahnscheibe A10	1
55	13380	Mutter M 5	2
56	74730	Seilführung Holmstart	1
		Änderung bei Modell Art. Nr.: 26106	
	73700	Motor Br. & Str. Quattro 40	1
17	72900	Seilzug Br. & Str. m. Bowdenzug Br.	1

Stand 10/2001